Documentazione Tecnica
28
rev. 2.0
03/2001
© CAME CANCELLI AUTOMATICI
119E28

V121

MECCANISMO DI SBLOCCO ESTERNO A CORDINO
CORD-TYPE EXTERNAL MECHANICAL RELEASE
DISPOSITIF DE DÉBLOCAGE DE L'EXTERIEUR PAR CORDELETTE
AUSSEN-NOTENTRIEGELUNG
DISPOSITIVO DE DESBLOQUEO DESDE EL EXTERIOR MEDIANTE CUERDA

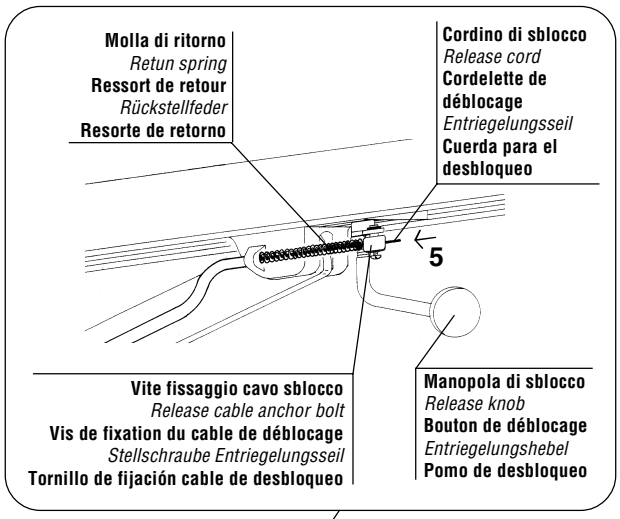

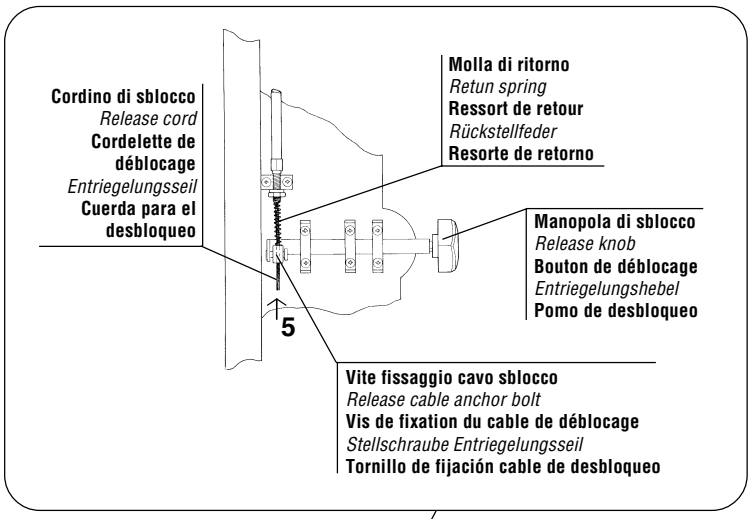

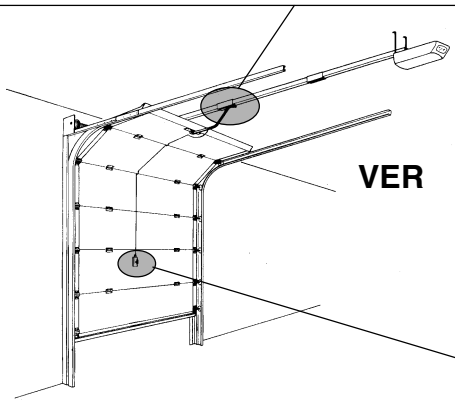

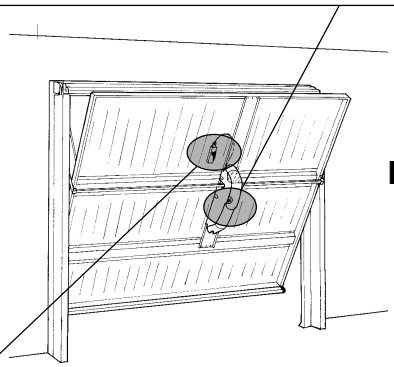

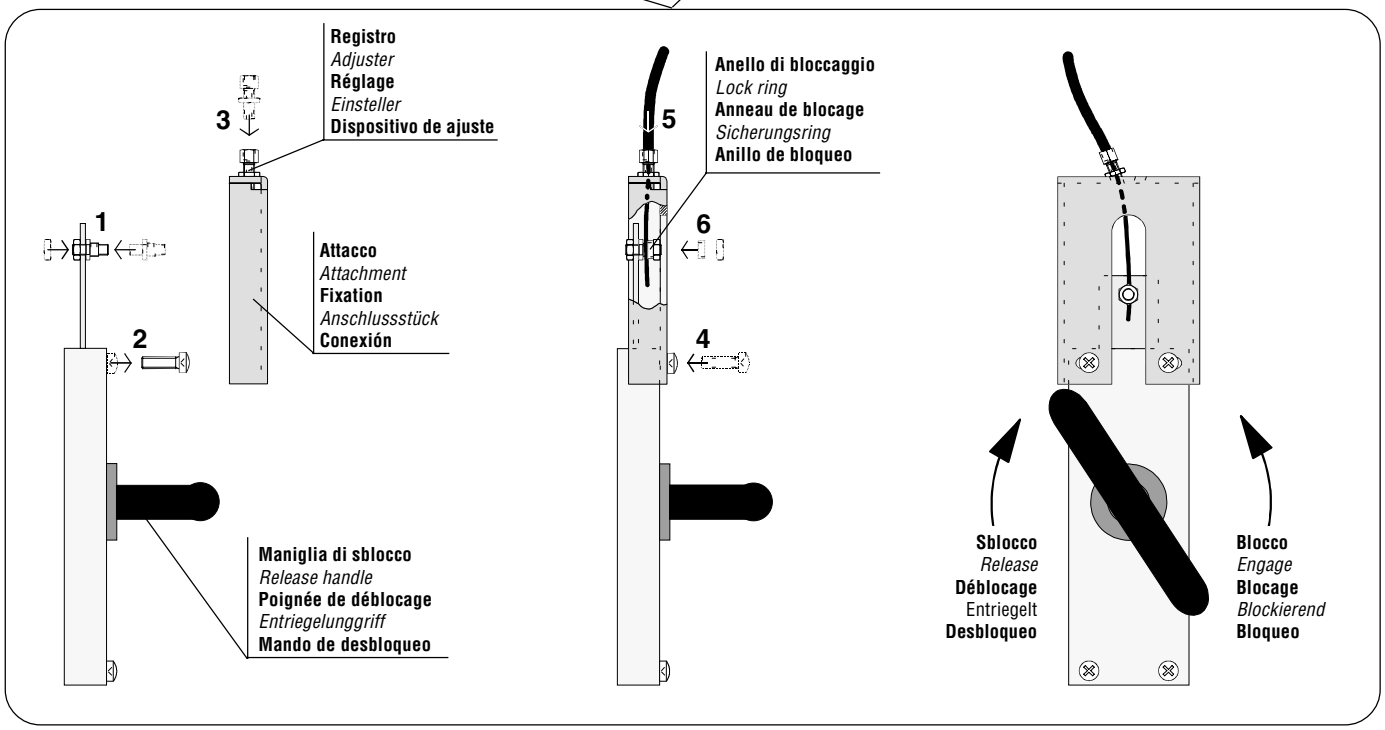

ATTENZIONE: evitare di formare angoli acuti e retti con il cordino di sblocco. L'operazione di sblocco va effettuata a motore fermo.

ATTENTION: ensure that the path of the release cable has neither sharp nor right angles. Perform this stop with the motor stopped.

ATTENTION: eviter de créer des angles aigus et droits avec la cordelette de déblocage. L'opération de déblocage doit être effectuée lorsque le moteur est arrêté.

WICHTIG: die Bildung von spitzen und rechten Winkeln durch den Entriegelungsseil verhindern. Der Entriegelungsvorgang muß bei ausgeschaltetem Motor ausgeführt werden.

CUIDADO: evitar que se formen angulos agudos y rectos con la cuerda de desbloqueo. La operación de desbloqueo se debe efectuar con el motor parado.